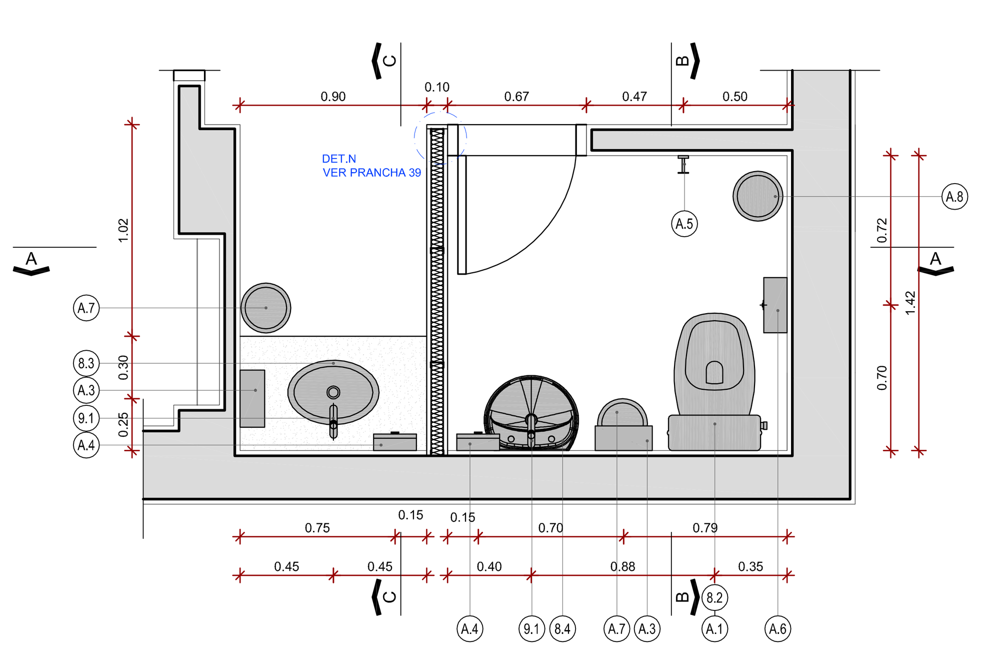

PLANTA DE ESPECIFICAÇÕES - SANITÁRIO- 2A2P008
ESCALA 1/25

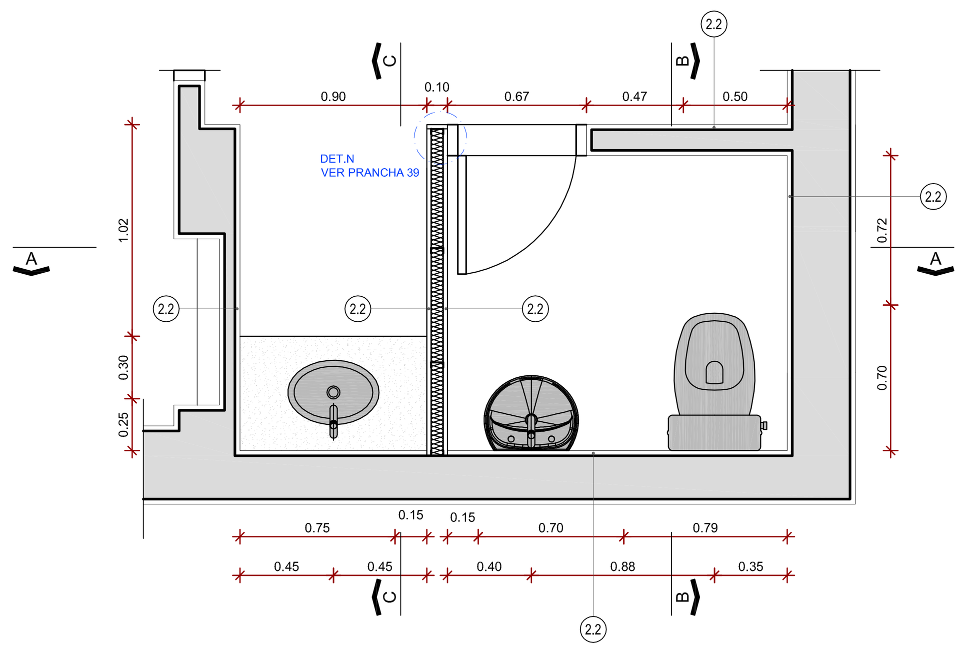

PLANTA DE REVESTIMENTOS - SANITÁRIO- 2A2P008
ESCALA 1/25

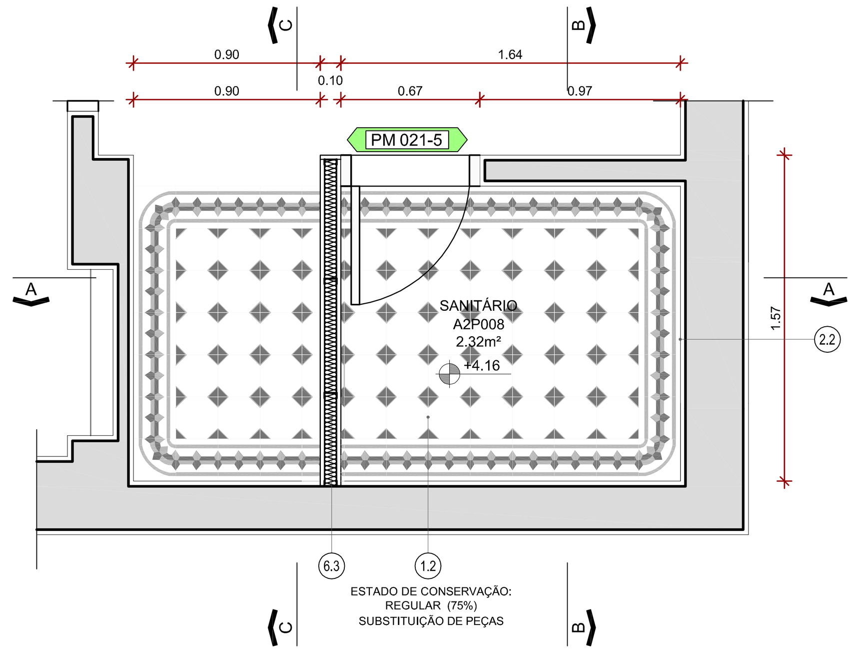

PAGINAÇÃO PISO - SANITÁRIO- 2A2P008
ESCALA 1/25

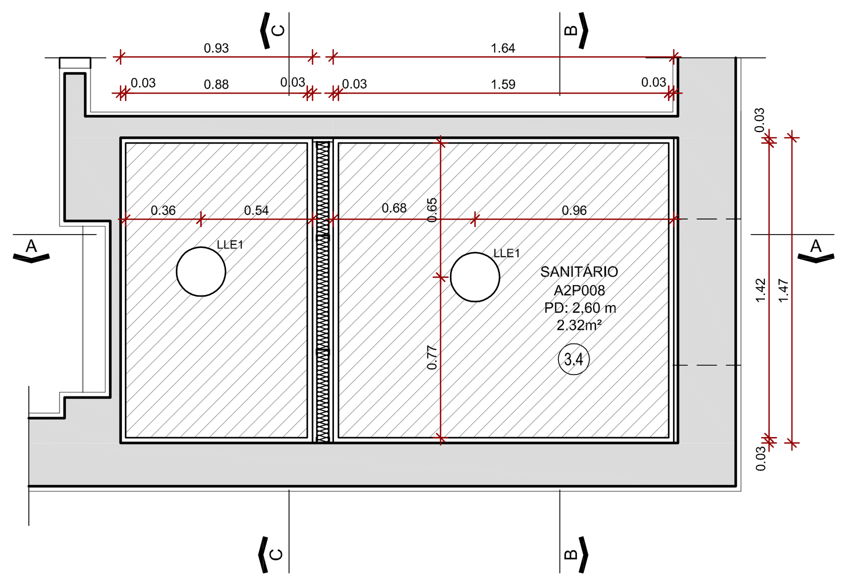

PLANTA DE FORRO - SANITÁRIO- 2A2P008
ESCALA 1/25

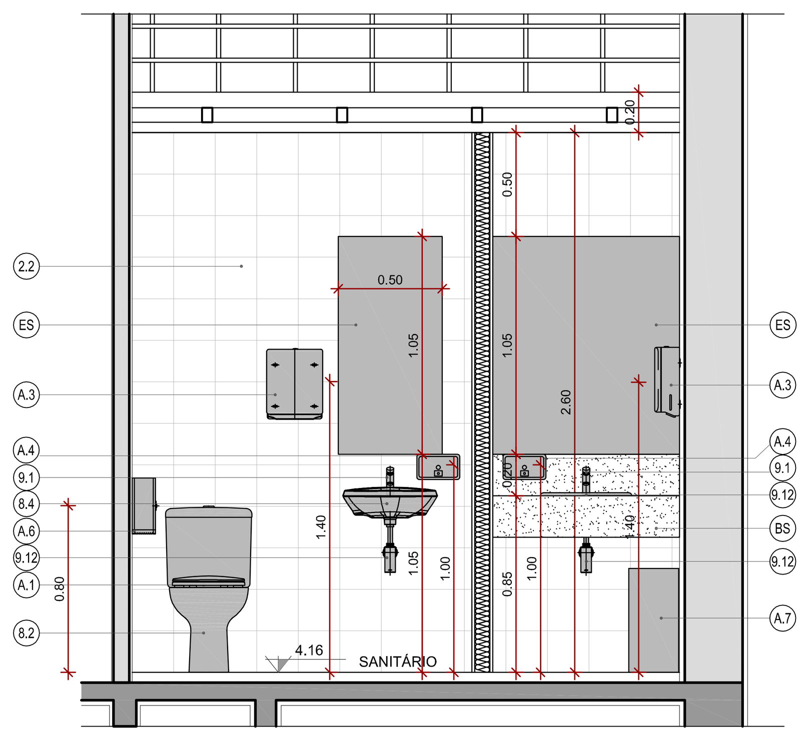

CORTE AA - SANITÁRIO- 2A2P008
ESCALA 1/25

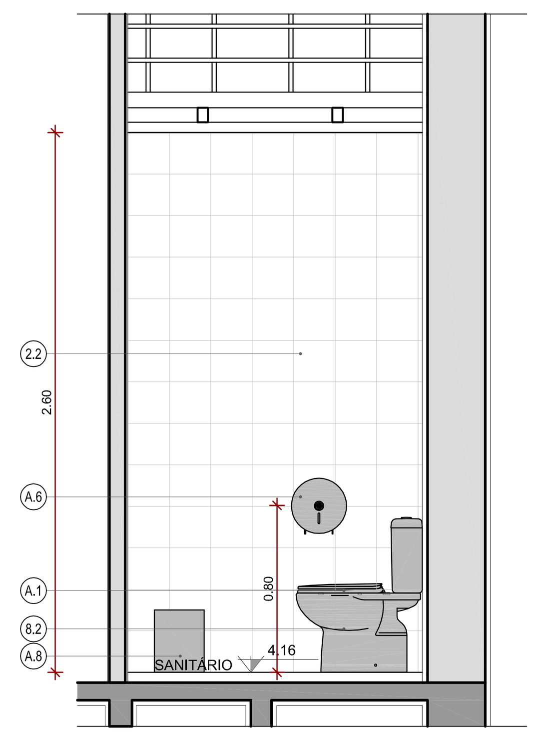

CORTE BB - SANITÁRIO- 2A2P008
ESCALA 1/25

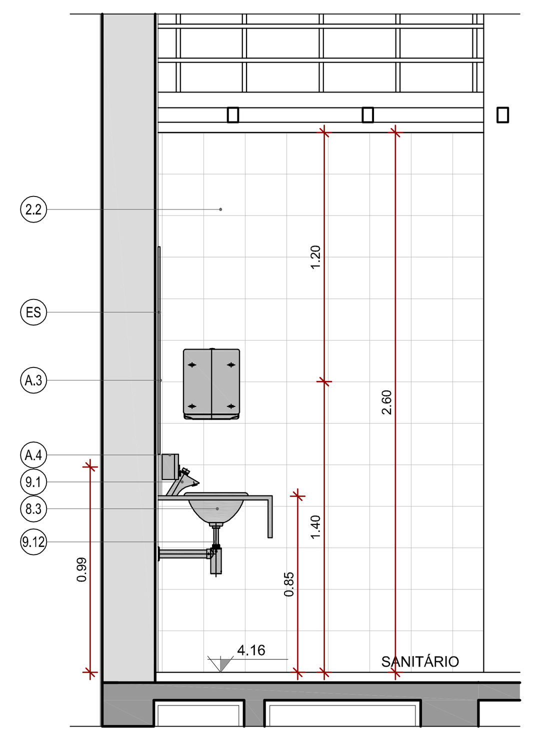

CORTE CC - SANITÁRIO- 2A2P008
ESCALA 1/25

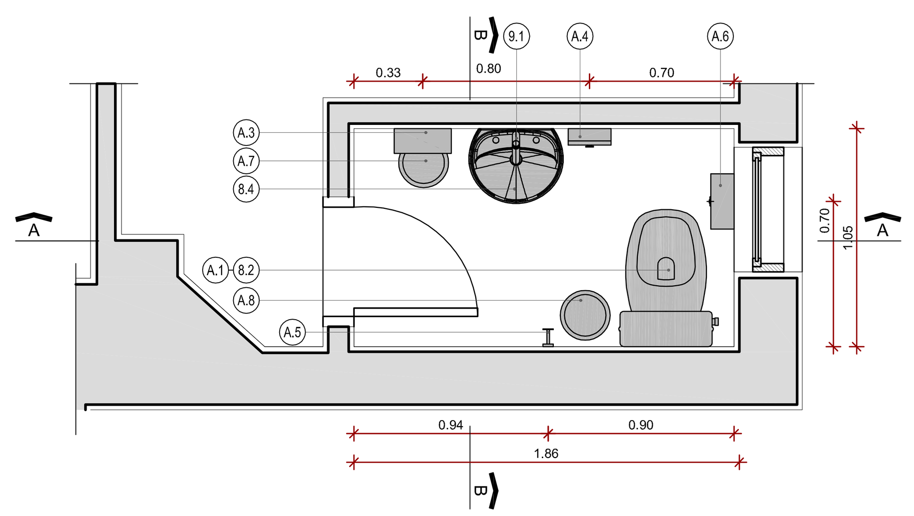

PLANTA DE ESPECIFICAÇÕES - SANITÁRIO- AT007
ESCALA 1/25

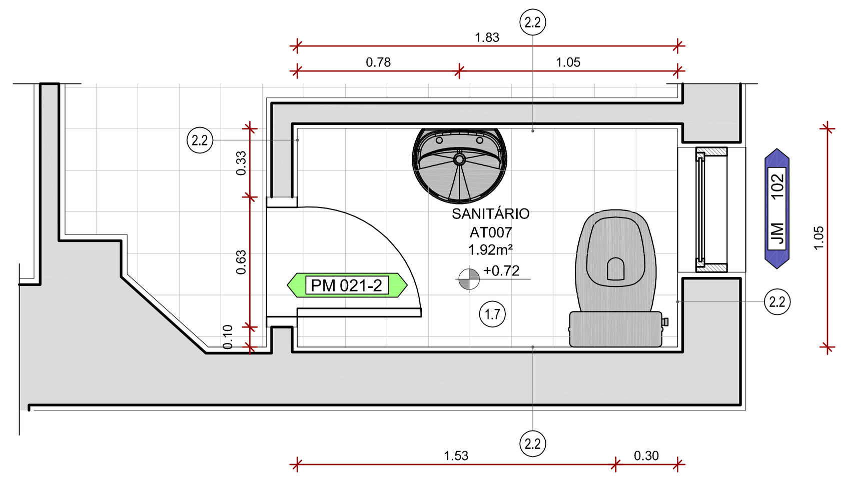

PLANTA DE REVESTIMENTOS - SANITÁRIO- AT007
ESCALA 1/25

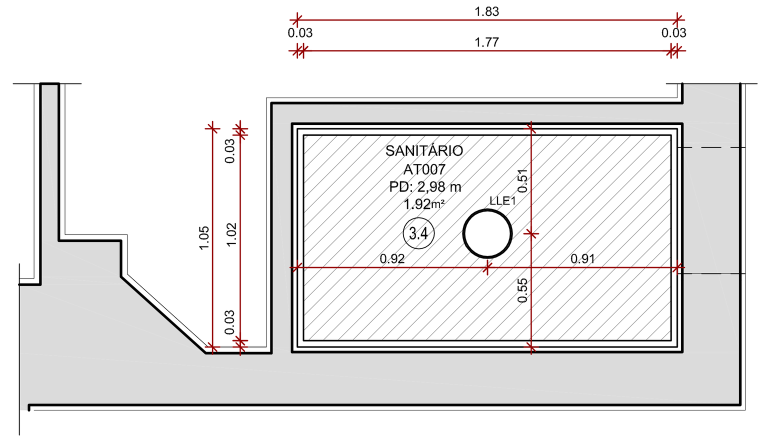

PLANTA DE FORRO - SANITÁRIO- AT007
ESCALA 1/25

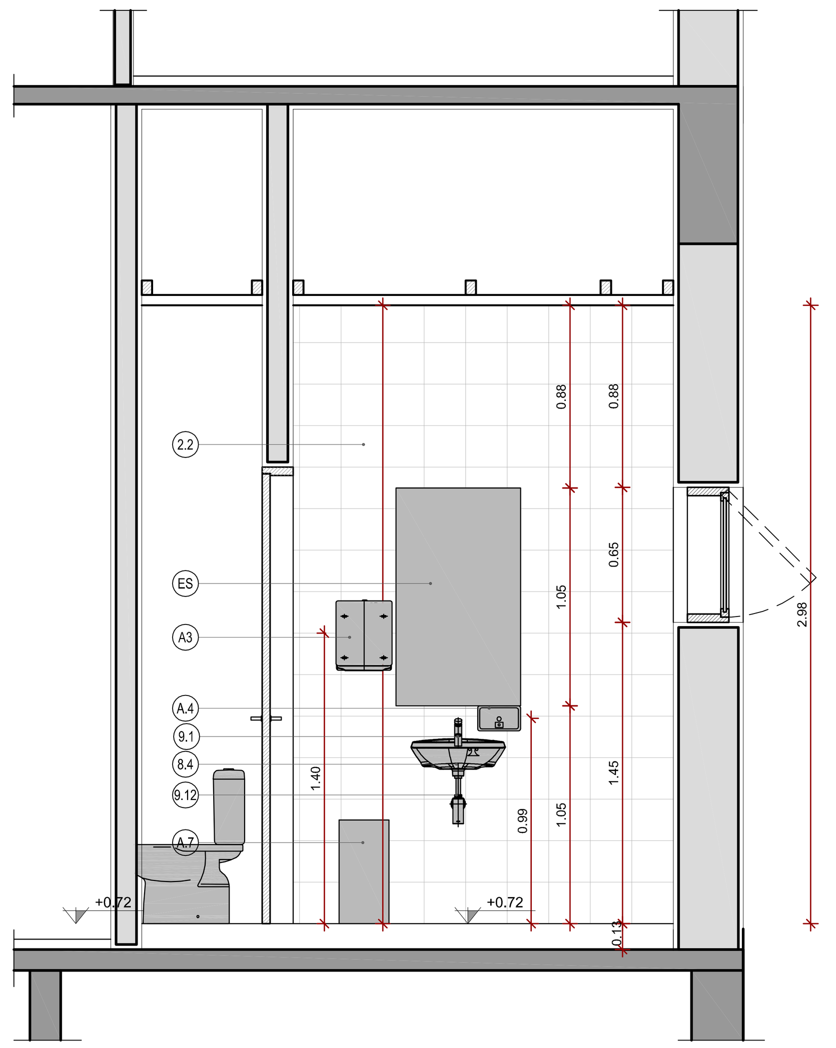

CORTE AA - SANITÁRIO- AT007
ESCALA 1/25

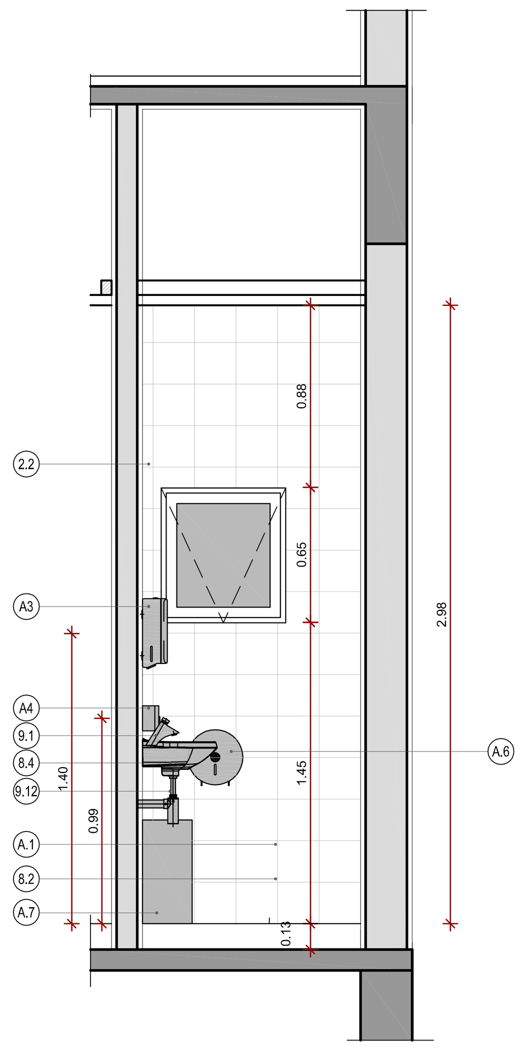

CORTE BB - SANITÁRIO- AT007
ESCALA 1/25

LEGENDA
REVESTIMENTOS

PISO EXISTENTE (restauro)
- 1.1 Madeira
- 1.2 Ladrilho hidráulico
- 1.3 Lajota Cerâmica
- 1.4 Tábua corrida
- 1.5 Mármore

PISO NOVO
- 1.6 Tábua corrida
- 1.7 Ladrilho hidráulico
- 1.8 Porcelanato
- 1.9 Laminado de madeira
- 1.10 Cimento alisado impermeabilizado
- 1.11 Cimentado
- 1.12 Mármore
- 1.13 Chapa metálica
- 1.14 Carpete

PAREDE EXISTENTE (restauro)
- 2.1 Pintura
- 2.2 Cerâmica
- 2.3 Divisória de madeira revestida com espuma e tecido

PAREDE NOVA
- 2.4 Pintura látex, cor a definir
- 2.5 Pintura acrílica, cor a definir
- 2.6 Pintura pva, cor a definir
- 2.7 Granito
- 2.8 Impermeabilização
- 2.9 Reboco aparente impermeabilizado
- 2.10 Porcelanato
- 2.11 Pintura epóxi, cor a definir

FORRO NOVO
- 3.1 Forro gesso acartonado RF pintura pva,cor branca e=12,5mm
- 3.2 Vidro laminado
- 3.3 Laje de concreto aparente com pintura látex pva cor branco

FORRO EXISTENTE (restaurar)
- 3.4 Madeira tipo "macho e fêmea" - tábua larga. com rodaforro, sem moldura pintura esmalte conf. original
- 3.5 Madeira tipo "macho e fêmea" tábua estreita. com rodaforro, sem moldura pintura esmalte conf. original
- 3.6 Madeira tipo "macho e fêmea" com rodaforro, com moldura pintura pintura esmalte conf. original
- 3.7 Madeira tipo "macho e fêmea" com rodaforro, com moldura pintura pintura esmalte conf. original

FORRO EXISTENTE (reconstruir)
- 3.8 A ser reconstruído conforme forro original madeira tipo "macho e fêmea" - tábua larga. com rodaforro, sem moldura pintura pintura esmalte conf. original
- 3.9 A ser reconstruído conforme forro original madeira tipo "macho e fêmea" tábua estreita com rodaforro, sem moldura pintura pintura esmalte conf. original
- 3.10 A ser reconstruído conforme forro original madeira tipo "macho e fêmea" com rodaforro, com moldura e pintura esmalte conf. original

RODAPÉ EXISTENTE (restaurar)
- 4.1 Madeira
- 4.2 Argamassa

RODAPÉ NOVO
- 4.3 Porcelanato
- 4.4 MDF com perfil melamínico de alta resistência, acabamento Aqua ref. BrasGroup H=12cm Cód. 1014-Branco
- 4.5 Granito

GUARDA-CORPO EXISTENTE (restaurar)
- 5.1 Madeira com corrimão de madeira
- 5.2 Gradil de ferro com corrimão de madeira

GUARDA-CORPO NOVO
- 5.3 Guarda-corpo metálico H=92cm com pintura eletrostática

LEGENDA
MOBILIÁRIO NOVO
- M1 Cadeira ref. Florense
- M2 Poltrona 01 lugar
- M3 Arara
- M4 Bancada marcenaria
- M5 Poltrona platéia

MOBILIÁRIO EXISTENTE (restaurar)
- M6 Cabide existente restaurar
- M7 Tablado existente restaurar

TAMPO/BANCADA/ESPELHO/DIVISÓRIA

BANCADAS
- BS Bancada de granito com saia
- BCR Bancada camarim restauro

MÓDULO ESPELHO BANCADA
- ES Espelho lapidado 6mm, adesivado em chapa de compensado 10mm.
- ESP Espelho lapidado 6mm, inclinado 10° para Sanitários PNE, adesivado em chapa de compensado 10mm, e com moldura em madeira compensada laminada 12mm

DIVISÓRIAS
- 6.1 Divisória em granito. Porta para divisória em Formica Estrutural TS, composto de resinas termoestáveis (melamínicas e fenólicas), com proteção antimicrobiana Microban. Acabamento TM esp. 10mm.
- 6.2 Divisória em vidro temperado 10 mm.
- 6.3 Divisória DRYWALL em gesso acartonado RU, montantes metálicos a cada 60cm e com manta de lã de rocha esp.7cm

LOUÇAS/METAIS/ACESSÓRIOS

LOUÇAS
- 8.1 Bacia convencional sem abertura frontal ref. Deca Vogue Plus - P510 - Deca
- 8.2 Bacia para caixa acoplada ref. Deca Vogue Plus - P505 - Deca
- 8.3 Cuba de sobrepor oval ref. L65- Deca
- 8.4 Lavatório suspenso Izy ref. L915-Deca
- 8.5 Lavatório canto suspenso ref. L76-Deca

METAIS
- 9.1 Torneira lavatório de mesa ref. Pressmatic Noblesse-Docol Cód. 17161006
- 9.2 Torneira lavatório de mesa zenit pne (conforme NBR 9050) ref. Docoletric Cód. 00595906
- 9.3 Torneira de parede para cozinha ref. Docol Trio Cód. 00512306
- 9.4 Torneira lavatório de mesa ref. Docolcity Cód. 00487406
- 9.5 Chuveiro elétrico ref. Ducha Advanced Eletrônica, Lorenzetti H=210cm
- 9.6 Chuveiro elétrico com desviador pne (conforme NBR 9050) ref. Ducha Evolution, Lorenzetti H=210cm
- 9.7 Acabamento para registro cromado ref. Linha DocolCity-Docol Cód. 00498706 H=120cm (eixo)
- 9.8 Acab. para válvula de descarga PNE (conforme NBR9050/2015) em ABS na cor branco - ref. Ecoline Montana H=100cm (eixo)
- 9.9 Acabamento monocomando para chuveiro 1/2" pne (conforme NBR 9050) Linha Monocomando Epic Cód. 00635706 H=100cm (eixo)
- 9.10 Bancada em aço inox com pia, 01 cuba e prateleira inferior. ref. Tramontina, cód. 68722/312
- 9.11 Ralo linear 70cm grelha inox ref. Tigre Cód. 27.26.529.4
- 9.12 Sifão lavatório ref. Docol Cód. 00322606

ACESSÓRIOS
- A.1 Assento sanitário plástico ref. Deca Vogue Plus AP50
- A.2 Caixa de descarga de embutir de acionamento frontal. ref. Ecoline Montana - Standart
- A.3 Dispenser toalha interfolhada em aço inox escovado ref. Bobrick Linha Contura Cód. B4262 H=140cm H PNE=100cm (eixo)
- A.4 Saboneteira em aço inox escovado, vertical 1.2L ref. Brakey linha Classic Cód. B-2112 H=120cm H PNE=100cm (eixo)
- A.5 Cabide em aço inox polido ref. Bobrick linha Classic Cód. B-677 H=140cm H PNE=100cm (eixo)
- A.6 Suporte para papel higiênico ref. Bobrick Cód. B2890 h=80cm
- A.7 Lixeira com tampa flip top 25L ref. Brakey Cód. CA-709 Lixeira aro 25L ref. Brakey Cód. CA-712
- A.8 Lixeira com tampa flip top 15L ref. Brakey Cód. CA-706
- A.9 Barra de apoio bacia sanitária pne e chuveiro 82mm (conforme NBR 9050) ref. Deca Conforto Cód. 2310C H=75cm (eixo)
- A.10 Barra de apoio chuveiro L esquerdo (conforme NBR 9050) ref. Deca Conforto Cód. 2335.E.BR H=75cm (eixo)
- A.11 Cadeira articulada para box (conforme NBR 9050) ref. Deca Conforto Cód. 2355.E.BR H=46cm (piso acabado)
- A.12 Barra de apoio lateral bacia sanitária (conforme NBR 9050) ref. Deca Conforto Cód. 2375.E.080.BR

LEGENDA LUMINÁRIAS
- ELD — LUMINÁRIA DE EMBUTIR, LÂMPADA DICRÓICA LED DE 1,5W - 220V.
- LFA — LUMINÁRIA DE SOBREPOR, 2 LÂMPADAS FLUORESCENTES DE 32W - 220V.
- LLE1 — LUMINÁRIA DE SOBREPOR, UMA LÂMPADA ELETRÔNICA DE 20W - 220V.
- LLE2 — LUMINÁRIA DE SOBREPOR, DUAS LÂMPADAS ELETRÔNICAS DE 20W - 220V.
- LFA (2x32W) — LUMINÁRIA DE SOBREPOR, 2 LÂMPADAS FLUORESCENTES DE 32W - 220V.
- LFAA (2x32W) — LUMINÁRIA DE SOBREPOR, 2 LÂMPADAS FLUORESCENTES DE 32W - 220V.
- LUSTRE ORIGINAL A RESTAURAR, POTÊNCIA TOTAL 500W - 220V.

ARQUIVOS REFERENCIAIS

ARQUIVO	ETAPA	AUTOR	DATA
098_TTA_ARQ_PE_008_R00	Projeto Executivo	Solé Associados	MAR/2015
DA18_DET SET ADM	Diagn. e Arquitetônico	Esc. Téc. da Sec. Municipal de Cultura de Pelotas	JUL/2012

ÍNDICE	DISCRIMINAÇÃO	PROJETO	APROV.	DATA
01	ATEND. AO PARECER Nº 1084/2016/IPHAN-RS E AOS OFÍCIOS 0045/2017 E 0108/2017 DA SMC.			14/03/2017
00	EMISSÃO INICIAL			03/06/2015

PREFEITURA PELOTAS — CULTURA
Eduardo Figueiredo Cavalheiro Leite, Prefeito
Giorgio Ronna, Secretário Municipal de Cultura
Paulina Von Laer, Fiscal de Projeto da Gerência de Memória e Patrimônio/SeCult
soléassociados — + 55 51 3330 1434 · + 55 51 3808 1434 · info@soleassociados.com.br · www.soleassociados.com.br
IPHAN — Ministério da Cultura — GOVERNO FEDERAL BRASIL PAÍS RICO É PAÍS SEM POBREZA
Jurema de Sousa Machado, Presidente do IPHAN
Eduardo Hahn, Superintendente do IPHAN/RS
Ana Maria Beltrami, Coordenador Técnico do IPHAN/RS
Cristina Thomé Pibernat, Fiscal de Contrato do IPHAN/RS

BEM IMÓVEL:
THEATRO SETE DE ABRIL
Endereço: Pç. Cel. Osório, 160 e R. Quinze de Novembro, 560A - Pelotas/RS
Proprietário: PREFEITURA MUNICIPAL DE PELOTAS / RS
Nº do Tombo: 640-T-61; Data: 11/07/1972; Livro Arq. Etn. Pais.: 438-A; Livro Histórico: —; Livro das Belas Artes: 501-A

OBJETO:
CONCLUSÃO DO PROJETO EXECUTIVO DE RESTAURAÇÃO
THEATRO SETE DE ABRIL E ANEXO ADMIN.

CONTEÚDO DA PRANCHA:
AMPLIAÇÕES AT007/ A2P008

ARQUIVO: 098_TTA_ARQ_PE_034_R01.dwg
DESENHISTA: MARIANE
DATA: MAR/2017
ESCALA: 1/25
ARQUITETURA

PROF. RESP. TÉCNICO: ENG. ISMAEL GERALDO ACUNHA SOLÉ, CREA 31599-D, ART Nº7546347
COORD. DE PROJETOS: ARQ ANTONELA PETRUCCI SOLÉ, CAU A41813-7, RRT Nº 2960756
CO-AUTORIA DE PROJETO: ARQ FÁBIO D.M.CAETANO, CAU A26736-8, RRT Nº5779856

34/46